Прицеп 849062

Согласовано: _____
"____" _____ 20___ г.

Генеральный директор
Лунева И.Н.

ОБЩЕСТВО С ОГРАНИЧЕННОЙ ОТВЕТСТВЕННОСТЬЮ «СпецМаш» ДЛЯ ДОКУМЕНТОВ
4632123653 ИНН
ОГРН 1104632007446
РОССИЙСКАЯ ФЕДЕРАЦИЯ г. КУРСК

Утверждаю: _____
"____" _____ 20___ г.

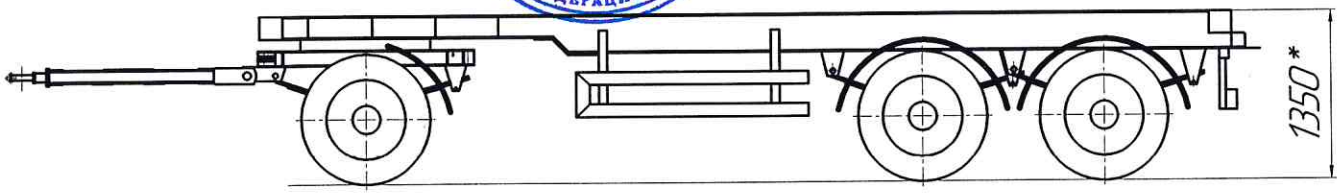

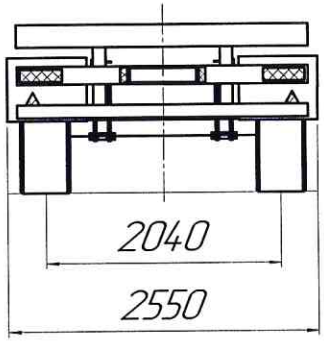

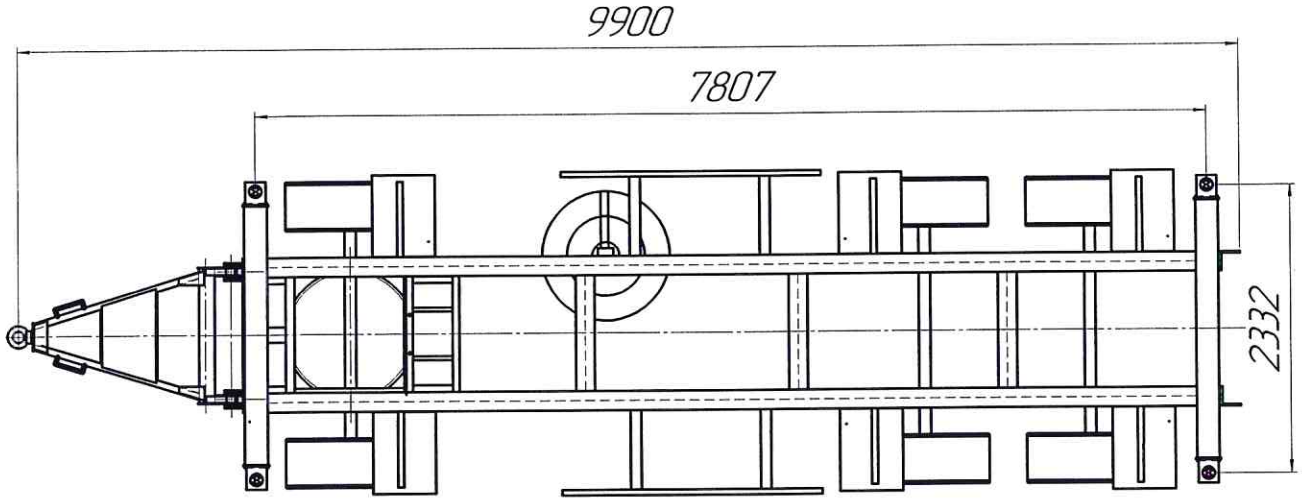

грузоподъемность 20000 кг
полная масса 25000 кг
Размер шин 385/65R22,5

Комплектация:
- ключ балонный –1шт.
- монтировка –1шт.
- упор противооткатный –2шт.
- колесо запасное –1шт.
- твистлоки –4шт.